EXCAVATRICES
DE LA SÉRIE G

JOHN DEERE

TAILLE MOYENNE
GRANDE PUISSANCE

FIABILITÉ + PRODUCTIVITÉ
VOYEZ CE QUE VOU
FAIRE MAIN

S POUVEZ
TENANT.

NE LAISSEZ RIEN AU HASARD.

Que vous creusiez des semelles, chargiez des camions, posiez des pierres, installiez des tuyaux ou bien d'autres travaux sur le chantier, les modèles 210G et 210G LC peuvent faciliter n'importe quelle tâche. Nous inspirant des commentaires des clients, nous vous offrons d'incontestables améliorations : la technologie Powerwise Plus™ optimise les performances quand vous en avez besoin. La soupape de changement de configuration facilite le fonctionnement de la machine et est maintenant offerte de série. La cabine a été améliorée pour accroître votre confort. D'autres caractéristiques sont offertes en option, dont un système de propulsion hydraulique à pédale unique, un éclairage à LED de luxe et des solutions de contrôle du nivellement flexibles. Ce n'est qu'un simple aperçu des possibilités que vous offrent ces excavatrices professionnelles.

VOS MEILLEURES IDÉES

LE COUP DE FOUDRE, RIEN DE MOINS.

Nous avons mis à niveau nos populaires excavatrices 210G et 210G LC en tenant compte des précieux commentaires de nos clients. Continuez votre lecture pour découvrir comment leurs idées — vos idées — nous ont inspirés.

La propreté avant tout

Le préfiltre rotatif en option souffle de l'air propre dans le système; un avantage incontournable dans des conditions de chantier difficiles.

Configuration de commande

La soupape de changement de configuration est maintenant une caractéristique de série au lieu d'une option en colis hors usine.

Aucun gaspillage

Le système de ralenti automatique permet d'économiser le carburant en réduisant le régime à 800 tr/min.

Optimisation des performances

La technologie Powerwise Plus vous procure une puissance économe en carburant quand vous en avez besoin.

Aller de l'avant

Un système de propulsion hydraulique activé par une pédale unique simplifie le maniement de la machine en ligne droite sans avoir à utiliser simultanément les deux leviers ou les deux pédales.

RÉGLEZ LE RALENTI AUTOMATIQUE À 800 TR/MIN POUR

ÉCONOMISER DU CARBURANT

SOLUTIONS DE GESTION DU NIVELLEMENT.

DES SOLUTIONS FLEXIBLES ADAPTÉES À VOS ACTIVITÉS

LA PUISSANCE DU CONTRÔLE DE NIVELLEMENT.

John Deere offre un moyen économique d'adopter une technologie de contrôle de nivellement pour excavatrices grâce à un parcours facile pour les mises à niveau futures. Cela vous donne la flexibilité de trouver la bonne solution, que vous découvriez cette technologie ou que vous souhaitiez passer à une solution de qualité supérieure. Choisissez un système de guidage de nivellement d'entrée de gamme et économique ou optez pour un système SmartGrade™ entièrement intégré.

GOGRADE.DEERE.COM
PERMET UNE CONFIGURATION ET UN FONCTIONNEMENT ADAPTÉS AUX APPAREILS MOBILES

Nivellement optimal

Nos solutions de contrôle du nivellement Deere permettent de réduire la main-d'œuvre, d'améliorer la vitesse et de faire des économies de matériau par rapport aux excavatrices sans la technologie de contrôle de nivellement. De plus, elles aident les opérateurs de tous les niveaux d'expérience à obtenir d'excellents résultats.

Soutien complet

Nos solutions de contrôle du nivellement sont prêtes à l'emploi et sont soutenues par votre concessionnaire John Deere, que ce soit pour le service, la garantie, les mises à niveau et le financement.

Système de guidage du nivellement

Le système de guidage du nivellement d'entrée de gamme fournit aux opérateurs l'élévation et la position du bord tranchant du godet par rapport au plan cible (2D) ou à une surface de conception (3D). Il s'agit de la solution idéale pour les travaux d'excavation de précision comme d'ouvrir des tranchées destinées à des canalisations, de creuser des fossés ou de façonner des pentes ou une fondation.

SmartGrade

Le système SmartGrade entièrement intégré fournit un contrôle en 3D. L'opérateur contrôle le bras alors que la machine contrôle automatiquement la flèche et le godet. Parmi les autres caractéristiques du modèle, on compte la protection contre la surexcavation et le calcul en temps réel en cabine de la distance par rapport à la cible.

LA ZONE DE CONFORT

DÉCOUVREZ LES JOIES DE LA PRODUCTIVITÉ.

L'écran LCD épuré est doté d'une commande rotative qui accélère et facilite l'utilisation d'une multitude de fonctions et de caractéristiques de performance et de commodité. Le système de propulsion à pédale unique permet de manœuvrer la machine en ligne droite. Les opérateurs apprécieront également la cabine spacieuse et sans bruit, l'excellente visibilité et les nombreuses autres fonctionnalités qui leur procurent ce dont ils ont besoin pour exceller.

Au bout des doigts

L'écran LCD multilingue utilise un cadran rotatif pour offrir un accès intuitif à de nombreux renseignements et fonctions. Il suffit de tourner et d'appuyer sur le cadran rotatif pour sélectionner le mode de fonctionnement, accéder aux informations d'utilisation, vérifier les intervalles d'entretien, générer les codes de diagnostic, régler la température de la cabine et allumer la radio. Un port de charge USB permet de maintenir vos appareils électroniques bien chargés.

Prenez les commandes

Des leviers de pilote ergonomiques à course courte offrent une commande à portée de main fluide et prévisible nécessitant moins de manipulations et d'efforts. Les boutons poussoirs du levier de droite offrent une commande prévisible du débit hydraulique auxiliaire pour l'utilisation des accessoires. Un levier de fonction auxiliaire à coulisse en option offre une commande proportionnelle de la vitesse, vous procurant un contrôle complet du bout des doigts.

Calme et sang-froid réunis

Le système de climatisation automatique haute vitesse à deux niveaux avec volets réglables de type automobile permet de maintenir les vitres nettes et la cabine confortable.

Propulsion à pédale unique

Le système de propulsion hydraulique à pédale unique permet de déplacer la machine au moment et à l'endroit où vous en avez besoin, sans avoir à utiliser simultanément les deux leviers ou les deux pédales.

Nous vous soutenons quoiqu'il arrive

Le siège sculpté à haut dossier et à suspension mécanique a une capacité de déplacement de 318 mm (12,5 po) et peut glisser avec la console du levier de commande ou de manière indépendante pour que l'opérateur puisse travailler à son aise. Optez pour un siège en cuir à suspension pneumatique de première qualité qui s'ajuste de trois façons, est chauffé thermiquement et refroidi activement, et comprend une ceinture de sécurité orange haute visibilité rétractable.

Éclairage efficace

Éclairage à LED haut de gamme en option à l'avant et à l'arrière de la cabine, sur la flèche et dans la boîte à outils qui s'allume lorsque votre journée de travail se prolonge après la tombée du jour. Cet éclairage utilise moins d'énergie, produit plus de lumière et dure plus longtemps par rapport aux phares halogènes.

** Le levier de fonction auxiliaire n'est pas offert avec les excavatrices équipées d'un système de guidage de nivellement d'un système SmartGrade.*

ROBUSTES ET FIABLES

RIEN N'EST CONSTRUIT COMME CES JOHN DEERE.

Les conditions peuvent s'avérer difficiles sur le chantier. C'est pourquoi nous avons équipé les modèles 210G et 210G LC de caractéristiques tout aussi robustes. La couronne de pivotement à garniture double procure une durabilité à toute épreuve. Les panneaux sous le châssis principal ont été épaissis de manière à les renforcer. Plusieurs options sont également offertes, notamment un couvert de chenilles qui permet d'éviter l'accumulation de débris et un préfiltre rotatif qui souffle de l'air pur dans le système, peu importe les conditions extérieures difficiles. En sachant comment elles sont construites, vous verrez à quel point ces machines sont robustes.

Résistance à la tension

Une exclusivité de John Deere : trois cloisons soudées dans la flèche qui augmentent la résistance à la contrainte de torsion. Les flèches, les bras et les châssis principaux sont si robustes qu'ils sont garantis trois ans ou 10 000 heures.

Configuration de la protection

La soupape de changement de configuration et la soupape de coupure du carburant offertes de série sont bien protégées, tout en étant accessibles au niveau du sol.

Dents de godet de la série TK

Les dents de godet de la série TK sont conçues pour offrir de la force et de la capacité d'absorption des chocs. L'installation et le retrait ne nécessitent aucun marteau, ce qui simplifie le processus et réduit les temps d'arrêt.

Nettoyage du noyau de refroidisseur

Le ventilateur à commande hydraulique hautement efficace ajuste sa vitesse selon les besoins, réduisant ainsi le bruit, la consommation de carburant et les coûts d'exploitation. L'option d'inversion permet de désencrasser automatiquement les noyaux de refroidisseurs pour aider à les garder propres.

Conçues pour durer

Les cadres latéraux renforcés à profilé en D et les portes encastrées assurent une protection maximale de la cabine et de ses composants. Le châssis principal de série et le couvert de chenilles en option ajoutent une couche de défense supplémentaire.

Moteur de catégorie finale 4 (CF4)

Pour répondre aux normes strictes en matière d'émission de la catégorie finale 4 (CF4) de l'EPA/phase IV de l'UE, nous avons conçu nos solutions de catégorie intérimaire 4 (CI4)/ phase IIIB de sorte à offrir la meilleure combinaison de performances, d'efficacité et de fiabilité qui soit, et ce, sans sacrifier la puissance de couple. Notre technologie éprouvée sur le terrain est simple, économe en carburant, très bien intégrée et entièrement prise en charge. Elle emploie un système de recirculation des gaz d'échappement (RGE) refroidis, des filtres d'échappement haute disponibilité et faciles d'entretien, ainsi qu'un système de réduction catalytique sélective (SCR).

JOHN DEERE
210G LC

PRÊT AU TRAVAIL

TOUS LES MOYENS SONT BONS POUR GARDER LES COÛTS AU PLUS BAS.

Accès au FED

Le réservoir large et accessible permet le remplissage avec du fluide d'échappement diesel (FED) de manière pratique. En cas de débordement, le FED achemine l'excès à l'extérieur de la machine afin d'éviter les dommages à la peinture.

Élimination des cendres des machines CF4

L'élimination des cendres du filtre à particules diesel (FPD) est conditionnelle : la machine prévient l'opérateur lorsque cet entretien est nécessaire. En règle générale, l'élimination des cendres n'est pas nécessaire avant la première révision du moteur, selon l'utilisation de la machine et les habitudes d'entretien.

Entretien facile du filtre

Les filtres à huile et à carburant vissés à la verticale sont situés dans le compartiment arrière droit, ce qui facilite l'entretien au niveau du sol.

Faites le plein

Sur ces modèles, les grands réservoirs de carburant et les intervalles d'entretien de l'huile à moteur et de l'huile hydraulique de 500 et 5 000 heures respectivement diminuent les temps d'arrêt nécessaires pour effectuer l'entretien de routine, comparativement aux modèles dont les intervalles d'entretien sont plus courts. Les jauges visuelles du niveau du fluide sont judicieusement situées afin que vous puissiez les vérifier en un coup d'œil.

Économiseurs de carburant

Le ralenti automatique réduit automatiquement le régime du moteur (maintenant jusqu'à 800 tr/min) lorsque le système hydraulique n'est pas utilisé. L'arrêt automatique préserve encore plus d'heures de fonctionnement et de carburant précieux.

Obtenez de précieux renseignements grâce à la

TECHNOLOGIE DE CONSTRUCTION DE PRÉCISION

Cette suite de technologies de construction offre des **solutions de productivité** pour vous aider à en faire plus, plus efficacement. L'abonnement de base de cinq ans au système télématique JDLink™ fournit l'emplacement de la machine, des données d'utilisation et des alertes pour vous aider à maximiser la productivité et l'efficacité. D'autres solutions de productivité comprennent des options de contrôle du nivellement pour plusieurs formes de machine et le pesage de charge utile pour les chargeuses à roues et les camions articulés à benne basculante.

Afin de maximiser le temps de disponibilité et de réduire les coûts, le système télématique JDLink prend également en charge **John Deere Connected Support™.** Le centre de surveillance de l'état des machines de John Deere analyse les données de milliers de machines connectées, dégage des tendances et élabore des plans d'action, appelés « alertes d'experts », pour aider à prévenir les temps d'arrêt. Les concessionnaires utilisent des alertes d'experts pour résoudre de manière proactive des situations qui, autrement, seraient susceptibles d'entraîner des temps d'arrêt. Votre concessionnaire peut aussi surveiller l'état de la machine et tirer avantage des capacités de programmation et diagnostics à distance afin de mieux diagnostiquer les problèmes et même de mettre à jour le logiciel de certaines machines sans avoir à se déplacer sur le chantier.

210G LC SPÉCIFICATIONS

Moteur	210G/210G LC		
	Moteur de base destiné à une utilisation aux États-Unis, dans les territoires des États-Unis et au Canada		
Modèle et fabricant	PowerTech™ PVS 6,8 L 6068HT106 de John Deere		
Norme relative aux émissions hors route	Catégorie finale 4 de l'EPA/Phase IV de l'UE		
Puissance nominale nette (ISO 9249)	119 kW (159 HP) à 2 000 tr/min		
Cylindres	6		
Cylindrée	6,8 L (415 po³)		
Capacité à ras bord	70 % (35°)		
Aspiration	Turbocompresseur, refroidisseur d'air de suralimentation air-air		
Refroidissement			
Ventilateur aspirant à entraînement hydraulique de refroidissement à la demande avec entraînement monté à distance			
Groupe motopropulseur			
Propulsion à deux vitesses avec transmission automatique			
Vitesse de déplacement maximale			
Basse	3,5 km/h (2,2 mi/h)		
Haute	5,5 km/h (3,4 mi/h)		
Puissance à la barre d'attelage (en mode tortue)	20 700 kg (45 636 lb)		
Système hydraulique			
Centre ouvert, système de détection de charge			
Pompes principales	2 pompes à pistons axiaux à cylindrée variable		
Débit nominal maximal	212 L/m (56 gal/min) x 2		
Pompe pilote	Engrenage unique		
Débit nominal maximal	30 L/min (7,9 gal/min)		
Réglage de pression	4 000 kPa (580 lb/po²)		
Pression de fonctionnement du système			
Circuits			
Instruments de bord	34 300 kPa (4 975 lb/po²)		
Déplacement	35 500 kPa (5 149 lb/po²)		
Pivotement	33 300 kPa (4 830 lb/po²)		
Augmentation de puissance	38 000 kPa (5 511 lb/po²)		
Commandes	Leviers du pilote; commandes pilotes hydrauliques pratiques à course courte avec levier d'arrêt		
Cylindres			
	Alésage	*Diamètre de la bielle*	*Course*
Flèche (2)	120 mm (4,7 po)	85 mm (3,3 po)	1 260 mm (49,6 po)
Bras (1)	135 mm (5,3 po)	95 mm (3,7 po)	1 475 mm (58,1 po)
Godet (1)	115 mm (4,5 po)	80 mm (3,1 po)	1 060 mm (41,7 po)
Système électrique			
Nombre de batteries (12 V)	2		
Capacité des batteries	1 000 ADF		
Capacité de l'alternateur	100 A		
Phares de travail	2 phares halogènes (1 monté sur le côté gauche de la flèche, 1 monté sur le cadre)		
Train de roulement	**210G**	**210G LC**	
Galets (de chaque côté)			
Support	2	2	
Chenilles	7	8	
Patins à triples demi-crampons (de chaque côté)	46	49	
Chenilles			
Ajustement	Hydraulique	Hydraulique	
Guides	Centre	Centre	
Chaîne	Scellée et lubrifiée	Scellée et lubrifiée	
Pression au sol			
Patins à triples demi-crampons			
600 mm (24 po)	48,8 kPa (7,08 lb/po²)	44,4 kPa (6,44 lb/po²)	
700 mm (28 po)	42,5 kPa (6,16 lb/po²)	39,3 kPa (5,71 lb/po²)	
800 mm (32 po)	37,7 kPa (5,47 lb/po²)	34,4 kPa (4,99 lb/po²)	

Bien que les renseignements, les images et les descriptions fournis soient d'ordre général, certains textes et illustrations peuvent contenir des options ou des accessoires qui ne sont PAS nécessairement offerts dans toutes les régions. De plus, dans certains pays, il peut être nécessaire de modifier les produits et accessoires ou d'en ajouter pour assurer la conformité avec les réglementations locales en vigueur.

210G LC SPÉCIFICATIONS

Mécanisme de pivotement	210G/210G LC	
Pivotement		
Vitesse	13,3 tr/min	
Couple	68 900 N.m (50 662 lb-pi)	
Facilité d'entretien		
Capacités de remplissage		
Réservoir de carburant	403 L (106,5 gal)	
Système de refroidissement	35,4 L (9,4 gal)	
Huile à moteur avec filtre	20,8 L (5,5 gal)	
Réservoir hydraulique	135 L (35,7 gal)	
Système hydraulique	240 L (63,4 gal)	
Boîte de vitesses		
Pivotement	6,2 L (6,6 pte)	
Propulsion (chaque)	7,8 L (8,2 pte)	
Entraînement de la pompe	1 L (1,1 pte)	
Réservoir du fluide d'échappement diesel (FED)	26,6 L (7,0 gal)	
Poids en ordre de marche	**210G**	**210G LC**
Avec un réservoir de carburant plein; un opérateur de 79 kg (175 lb); un godet polyvalent de 1 065 mm (42 po), 0,91 m³ (1,19 vg³) et 886 kg (1 951 lb); un bras de 2,91 m (9 pi 7 po); et un contrepoids de 4 250 kg (9 370 lb)		
Avec des patins à triples demi-crampons		
800 mm (32 po)	23 161 kg (51 061 lb)	23 631 kg (52 097 lb)
700 mm (28 po)	22 862 kg (50 402 lb)	23 318 kg (51 407 lb)
600 mm (24 po)	22 522 kg (49 653 lb)	22 928 kg (50 548 lb)
Poids des composants		
Train de roulement avec des patins à triples demi-crampons	*De série*	*LC*
600 mm (24 po)	6 929 kg (15 262 lb)	7 335 kg (16 156 lb)
700 mm (28 po)	7 269 kg (16 011 lb)	7 725 kg (17 015 lb)
800 mm (32 po)	7 568 kg (16 670 lb)	8 038 kg (17 705 lb)
Flèche monobloc (avec vérin du bras)	1 731 kg (3 813 lb)	1 731 kg (3 813 lb)
Bras avec vérin du godet et tringlerie de 2,91 m (9 pi 7 po)	1 001 kg (2 205 lb)	1 001 kg (2 205 lb)
Vérins de levage de la flèche (2), poids total	354 kg (780 lb)	354 kg (780 lb)
Contrepoids de série	4 250 kg (9 370 lb)	4 250 kg (9 370 lb)

Dimensions de fonctionnement	210G/210G LC
Longueur du bras	*2,91 m (9 pi 7 po)*
Force d'excavation du bras	
SAE	110 kN (24 729 lb/pi)
ISO	114 kN (25 628 lb/pi)
Force d'excavation du godet	
SAE	141 kN (31 698 lb/pi)
ISO	158 kN (35 520 lb/pi)
A Portée maximale	9,92 m (32 pi 7 po)
A' Portée maximale au niveau du sol	9,75 m (32 pi 0 po)
B Profondeur d'excavation maximale	6,67 m (21 pi 11 po)
B' Profondeur d'excavation maximale à 2,44 m (8 pi 0 po) à fond plat	6,50 m (21 pi 4 po)
C Hauteur maximale de coupe	10,04 m (32 pi 11 po)
D Hauteur maximale de déversement	7,18 m (23 pi 7 po)
E Rayon minimum de pivotement	3,18 m (10 pi 5 po)
F Mur vertical maximal	5,99 m (19 pi 8 po)

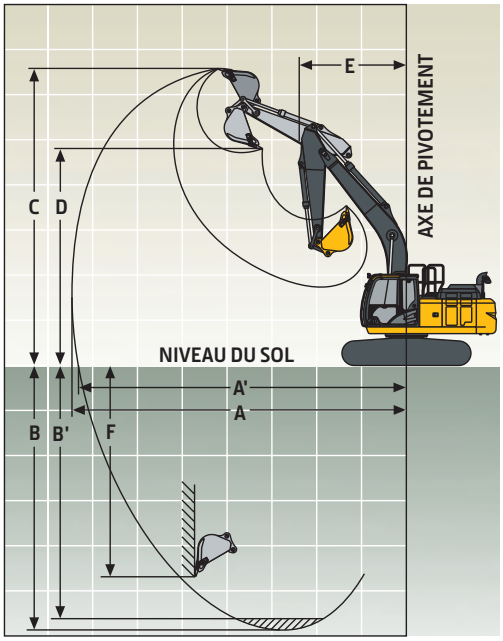

Bien que les renseignements, les images et les descriptions fournis soient d'ordre général, certains textes et illustrations peuvent contenir des options ou des accessoires qui ne sont PAS nécessairement offerts dans toutes les régions. De plus, dans certains pays, il peut être nécessaire de modifier les produits et accessoires ou d'en ajouter pour assurer la conformité avec les réglementations locales en vigueur.

210G/210G LC

Dimensions de la machine	210G	210G LC
Longueur du bras	*2,91 m (9 pi 7 po)*	*2,91 m (9 pi 7 po)*
A Longueur totale	9,53 m (31 pi 3 po)	9,66 m (31 pi 8 po)
B Hauteur totale	3,01 m (9 pi 11 po)	3,01 m (9 pi 11 po)
C Longueur et rayon de pivotement de l'extrémité arrière	2,89 m (9 pi 6 po)	2,89 m (9 pi 6 po)
D Distance entre l'axe central du tendeur et du pignon	3,35 m (11 pi 0 po)	3,66 m (12 pi 0 po)
E Longueur du train de roulement	4,17 m (13 pi 8 po)	4,47 m (14 pi 8 po)
F Dégagement du contrepoids	1 030 mm (3 pi 5 po)	1 030 mm (3 pi 5 po)
G Largeur de la structure supérieure	2,71 m (8 pi 11 po)	2,71 m (8 pi 11 po)
H Hauteur de la cabine	2,95 m (9 pi 8 po)	2,95 m (9 pi 8 po)
I Largeur des chenilles avec patins à triples demi-crampons	600 mm (24 po) / 700 mm (28 po) / 800 mm (32 po)	600 mm (24 po) / 700 mm (28 po) / 800 mm (32 po)
J Écartement	2,22 m (7 pi 3 po)	2,39 m (7 pi 10 po)
K Garde au sol	450 mm (17,72 po)	450 mm (17,72 po)
L Largeur totale avec patins à triples demi-crampons		
600 mm (24 po)	2,82 m (9 pi 3 po)	2,99 m (9 pi 10 po)
700 mm (28 po)	2,92 m (9 pi 7 po)	3,09 m (10 pi 2 po)
800 mm (32 po)	3,02 m (9 pi 11 po)	3,19 m (10 pi 6 po)

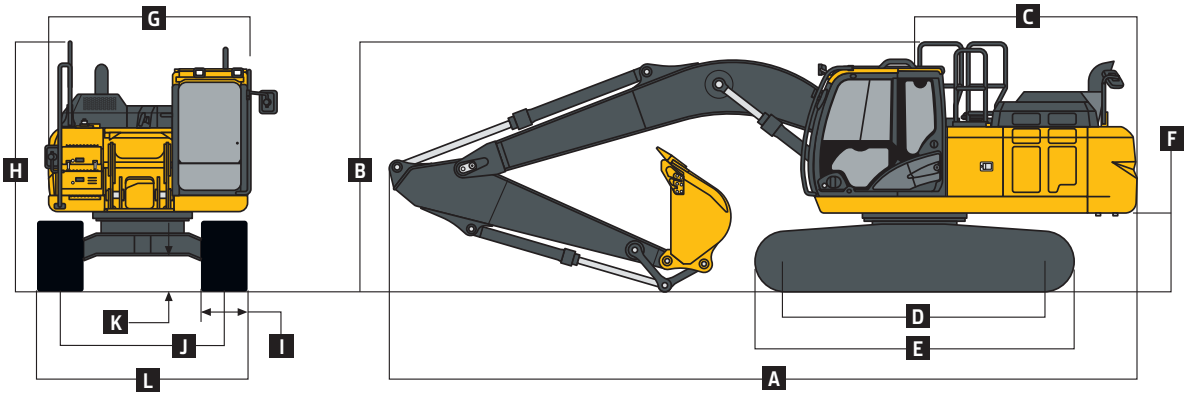

EXCAVATRICES 210G/210G LC

Bien que les renseignements, les images et les descriptions fournis soient d'ordre général, certains textes et illustrations peuvent contenir des options ou des accessoires qui ne sont PAS nécessairement offerts dans toutes les régions. De plus, dans certains pays, il peut être nécessaire de modifier les produits et accessoires ou d'en ajouter pour assurer la conformité avec les réglementations locales en vigueur.

Capacités de levage du modèle 210G

Les chiffres en gras expriment les capacités limitées par le système hydraulique; les chiffres en caractères usuels expriment les capacités limitées par la stabilité de la machine, en kg (lb). Spécifications au niveau du crochet de relèvement du godet : machine équipée d'un godet de 666 kg (1 468 lb), avec un contrepoids et un écartement de série, et situé sur une surface d'appui solide et uniforme. Le poids total comprend le poids des câbles, des crochets, etc. Les chiffres ne dépassent pas 87 % des capacités hydrauliques ou 75 % du poids nécessaire pour faire basculer la machine. Toutes les capacités de levage sont basées sur la norme ISO 10567 (avec le mode d'augmentation de puissance activé).

	DISTANCE HORIZONTALE MESURÉE À PARTIR DE L'AXE CENTRAL DE PIVOTEMENT									
	1,5 m (5 pi)		3,0 m (10 pi)		4,5 m (15 pi)		6,0 m (20 pi)		7,5 m (25 pi)	
HAUTEUR DU POINT DE CHARGEMENT	**Sur le devant**	**Sur le côté**	**Sur le devant**	**Sur le côté**	**Sur le devant**	**Sur le côté**	**Sur le devant**	**Sur le côté**	**Sur le devant**	**Sur le côté**
Avec un bras de 2,91 m (9 pi 7 po) et des patins à triples demi-crampons de 600 mm (24 po)										
6,0 m (20 pi)							**4 650 (10 210)**	4 530 (9 720)		
4,5 m (15 pi)					**6 030 (13 010)**	**6 030 (13 010)**	**5 200 (11 310)**	4 370 (9 400)	**4 610 (9 890)**	2 940 (6 300)
3,0 m (10 pi)					**7 950 (17 100)**	6 510 (14 040)	**6 070 (13 150)**	4 140 (8 910)	4 500 (9 670)	2 840 (6 100)
1,5 m (5 pi)					**9 680 (20 880)**	6 030 (12 990)	**6 270 (13 480)**	3 910 (8 410)	4 380 (9 420)	2 730 (5 860)
Niveau du sol			**4 270 (9 930)**	**4 270 (9 930)**	9 720 (20 860)	5 770 (12 420)	6 090 (13 090)	3 740 (8 060)	4 290 (9 220)	2 640 (5 680)
–1,5 m (–5 pi)	**4 900 (11 010)**	**4 900 (11 010)**	**8 520 (19 440)**	**8 520 (19 440)**	9 630 (20 670)	5 700 (12 250)	6 010 (12 920)	3 670 (7 910)	4 260 (9 170)	2 620 (5 640)
–3,0 m (–10 pi)	**9 390 (21 140)**	**9 390 (21 140)**	**13 810 (29 920)**	11 360 (24 350)	**9 650 (20 830)**	5 760 (12 390)	6 050 (13 020)	3 710 (7 990)		
–4,5 m (–15 pi)			**10 680 (22 820)**	**10 680 (22 820)**	**7 540 (16 000)**	5 960 (12 860)				
Avec un bras de 2,91 m (9 pi 7 po) et des patins à triples demi-crampons de 700 mm (28 po)										
6,0 m (20 pi)							**4 650 (10 210)**	4 600 (9 890)		
4,5 m (15 pi)					**6 030 (13 010)**	**6 030 (13 010)**	**5 200 (11 310)**	4 450 (9 560)	4 710 (10 090)	3 000 (6 420)
3,0 m (10 pi)					**7 950 (17 100)**	6 620 (14 280)	**6 070 (13 150)**	4 210 (9 070)	4 600 (9 870)	2 900 (6 220)
1,5 m (5 pi)					**9 680 (20 880)**	6 140 (13 230)	6 390 (13 750)	3 980 (8 570)	4 470 (9 620)	2 790 (5 980)
Niveau du sol			**4 270 (9 930)**	**4 270 (9 930)**	9 910 (21 270)	5 880 (12 650)	6 210 (13 360)	3 820 (8 220)	4 380 (9 420)	2 700 (5 810)
–1,5 m (–5 pi)	**4 900 (11 010)**	**4 900 (11 010)**	**8 520 (19 440)**	**8 520 (19 440)**	9 830 (21 080)	5 810 (12 490)	6 130 (13 190)	3 750 (8 070)	4 350 (9 380)	2 680 (5 760)
–3,0 m (–10 pi)	**9 390 (21 140)**	**9 390 (21 140)**	**13 810 (29 920)**	11 560 (24 780)	**9 650 (20 840)**	5 870 (12 620)	6 170 (13 290)	3 780 (8 150)		
–4,5 m (–15 pi)			**10 680 (22 820)**	**10 680 (22 820)**	**7 540 (16 000)**	6 070 (13 100)				
Avec un bras de 2,91 m (9 pi 7 po) et des patins à triples demi-crampons de 800 mm (32 po)										
6,0 m (20 pi)							**4 650 (10 210)**	4 640 (9 960)		
4,5 m (15 pi)					**6 030 (13 010)**	**6 030 (13 010)**	**5 200 (11 310)**	4 480 (9 640)	4 750 (10 190)	3 020 (6 480)
3,0 m (10 pi)					**7 950 (17 100)**	6 670 (14 380)	**6 070 (13 150)**	4 250 (9 140)	4 640 (9 970)	2 920 (6 280)
1,5 m (5 pi)					**9 680 (20 880)**	6 180 (13 330)	6 450 (13 880)	4 010 (8 640)	4 520 (9 710)	2 810 (6 040)
Niveau du sol			**4 270 (9 930)**	**4 270 (9 930)**	10 000 (21 460)	5 920 (12 760)	6 270 (13 480)	3 850 (8 290)	4 420 (9 520)	2 730 (5 860)
–1,5 m (–5 pi)	**4 900 (11 010)**	**4 900 (11 010)**	**8 520 (19 440)**	**8 520 (19 440)**	9 910 (21 270)	5 850 (12 590)	6 190 (13 320)	3 780 (8 140)	4 400 (9 470)	2 700 (5 820)
–3,0 m (–10 pi)	**9 390 (21 140)**	**9 390 (21 140)**	**13 810 (29 920)**	11 650 (24 970)	**9 650 (20 840)**	5 910 (12 730)	6 230 (13 410)	3 820 (8 220)		
–4,5 m (–15 pi)			**10 680 (22 820)**	**10 680 (22 820)**	**7 540 (16 000)**	6 120 (13 200)				

Bien que les renseignements, les images et les descriptions fournis soient d'ordre général, certains textes et illustrations peuvent contenir des options ou des accessoires qui ne sont PAS nécessairement offerts dans toutes les régions. De plus, dans certains pays, il peut être nécessaire de modifier les produits et accessoires ou d'en ajouter pour assurer la conformité avec les réglementations locales en vigueur.

Capacités de levage du modèle 210G LC

Les chiffres en gras expriment les capacités limitées par le système hydraulique; les chiffres en caractères usuels expriment les capacités limitées par la stabilité de la machine, en kg (lb). Spécifications au niveau du crochet de relèvement du godet : machine équipée d'un godet de 666 kg (1 468 lb), avec un contrepoids et un écartement de série, et situé sur une surface d'appui solide et uniforme. Le poids total comprend le poids des câbles, des crochets, etc. Les chiffres ne dépassent pas 87 % des capacités hydrauliques ou 75 % du poids nécessaire pour faire basculer la machine. Toutes les capacités de levage sont basées sur la norme ISO 10567 (avec le mode d'augmentation de puissance activé).

	DISTANCE HORIZONTALE MESURÉE À PARTIR DE L'AXE CENTRAL DE PIVOTEMENT									
	1,5 m (5 pi)		3,0 m (10 pi)		4,5 m (15 pi)		6,0 m (20 pi)		7,5 m (25 pi)	
HAUTEUR DU POINT DE CHARGEMENT	Sur le devant	Sur le côté	Sur le devant	Sur le côté	Sur le devant	Sur le côté	Sur le devant	Sur le côté	Sur le devant	Sur le côté
Avec un bras de 2,91 m (9 pi 7 po) et des patins à triples demi-crampons de 600 mm (24 po)										
6,0 m (20 pi)							**4 650 (10 210)**	**4 650 (10 210)**		
4,5 m (15 pi)					**6 030 (13 010)**	**6 030 (13 010)**	**5 200 (11 310)**	4 870 (10 480)	**4 820 (10 560)**	3 300 (7 070)
3,0 m (10 pi)					**7 950 (17 100)**	7 310 (15 750)	**6 070 (13 150)**	4 630 (9 980)	5 120 (11 000)	3 200 (6 870)
1,5 m (5 pi)					**9 680 (20 880)**	6 810 (14 670)	**6 940 (15 030)**	4 400 (9 470)	4 990 (10 730)	3 080 (6 630)
Niveau du sol			**4 270 (9 930)**	**4 270 (9 930)**	**10 540 (22 810)**	6 540 (14 080)	6 980 (15 000)	4 230 (9 110)	4 900 (10 540)	3 000 (6 450)
–1,5 m (–5 pi)	**4 900 (11 010)**	**4 900 (11 010)**	**8 520 (19 440)**	**8 520 (19 440)**	**10 510 (22 760)**	6 470 (13 910)	6 900 (14 830)	4 160 (8 950)	4 870 (10 490)	2 970 (6 400)
–3,0 m (–10 pi)	**9 390 (21 140)**	**9 390 (21 140)**	**13 810 (29 920)**	13 120 (28 090)	**9 650 (20 840)**	6 530 (14 050)	6 940 (14 930)	4 190 (9 040)		
–4,5 m (–15 pi)			**10 680 (22 820)**	**10 680 (22 820)**	**7 540 (16 000)**	6 740 (14 540)				
Avec un bras de 2,91 m (9 pi 7 po) et des patins à triples demi-crampons de 700 mm (28 po)										
6,0 m (20 pi)							**4 650 (10 210)**	**4 650 (10 210)**		
4,5 m (15 pi)					**6 030 (13 010)**	**6 030 (13 010)**	**5 200 (11 310)**	4 950 (10 650)	**4 820 (10 560)**	3 360 (7 210)
3,0 m (10 pi)					**7 950 (17 100)**	7 430 (16 010)	**6 070 (13 150)**	4 720 (10 150)	**5 180** (11 210)	3 260 (7 000)
1,5 m (5 pi)					**9 680 (20 880)**	6 930 (14 930)	**6 940 (15 030)**	4 480 (9 640)	5 090 (10 950)	3 150 (6 760)
Niveau du sol			**4 270 (9 930)**	**4 270 (9 930)**	**10 540 (22 810)**	6 660 (14 340)	7 120 (15 300)	4 310 (9 280)	5 000 (10 750)	3 060 (6 580)
–1,5 m (–5 pi)	**4 900 (11 010)**	**4 900 (11 010)**	**8 520 (19 440)**	**8 520 (19 440)**	**10 510 (22 760)**	6 590 (14 170)	7 040 (15 130)	4 240 (9 130)	4 970 (10 700)	3 030 (6 530)
–3,0 m (–10 pi)	**9 390 (21 140)**	**9 390 (21 140)**	**13 810 (29 920)**	13 340 (28 570)	**9 650 (20 840)**	6 650 (14 310)	**7 010 (15 070)**	4 280 (9 220)		
–4,5 m (–15 pi)			**10 680 (22 820)**	**10 680 (22 820)**	**7 540 (16 000)**	6 860 (14 800)				
Avec un bras de 2,91 m (9 pi 7 po) et des patins à triples demi-crampons de 800 mm (32 po)										
6,0 m (20 pi)							**4 650 (10 210)**	**4 650 (10 210)**		
4,5 m (15 pi)					**6 030 (13 010)**	**6 030 (13 010)**	**5 200 (11 310)**	5 010 (10 790)	**4 820 (10 560)**	3 410 (7 310)
3,0 m (10 pi)					**7 950 (17 100)**	7 520 (16 200)	**6 070 (13 150)**	4 780 (10 290)	**5 180 (11 290)**	3 310 (7 100)
1,5 m (5 pi)					**9 680 (20 880)**	7 020 (15 120)	**6 940 (15 030)**	4 540 (9 780)	5 170 (11 110)	3 190 (6 860)
Niveau du sol			**4 270 (9 930)**	**4 270 (9 930)**	**10 540 (22 810)**	6 750 (14 530)	7 220 (15 520)	4 370 (9 410)	5 080 (10 920)	3 110 (6 680)
–1,5 m (–5 pi)	**4 900 (11 010)**	**4 900 (11 010)**	**8 520 (19 440)**	**8 520 (19 440)**	**15 100 (22 760)**	6 680 (14 360)	7 140 (15 350)	4 300 (9 260)	5 050 (10 870)	3 080 (6 630)
–3,0 m (–10 pi)	**9 390 (21 140)**	**9 390 (21 140)**	**13 810 (29 920)**	13 510 (28 930)	**9 650 (20 840)**	6 740 (14 500)	**7 010 (15 070)**	4 340 (9 350)		
–4,5 m (–15 pi)			**10 680 (22 820)**	**10 680 (22 820)**	**7 540 (16 000)**	6 950 (14 990)				

Bien que les renseignements, les images et les descriptions fournis soient d'ordre général, certains textes et illustrations peuvent contenir des options ou des accessoires qui ne sont PAS nécessairement offerts dans toutes les régions. De plus, dans certains pays, il peut être nécessaire de modifier les produits et accessoires ou d'en ajouter pour assurer la conformité avec les réglementations locales en vigueur.

Godets 210G/210G LC

Une gamme complète de godets est offerte pour répondre à une grande variété d'applications. La force d'excavation tient compte de l'augmentation de puissance. Les godets sont équipés de série de dents de godet de la série TK de John Deere. Des bords tranchants remplaçables et une variété de dents sont disponibles au Service des pièces John Deere. Les couteaux latéraux en option ajoutent 150 mm (6 po) à la largeur du godet. Les capacités sont exprimées en valeurs nominales SAE.

Type de godet	Largeur du godet		Capacité du godet		Poids du godet		Force d'excavation du godet		Force d'excavation du bras de 2,91 m (9 pi 7 po)		Rayon à la pointe du godet		Nombre de dents
	mm	po	m³	vg³	kg	lb	kN	lbf	kN	lbf	mm	po	
Renforcé	914	36	0,69	0,90	704	1 551	164,4	36 948	115,1	25 869	1 422	56	5
	1 067	42	0,83	1,09	768	1 692	164,4	36 948	115,1	25 869	1 422	56	5
	1 219	48	0,99	1,29	850	1 873	164,4	36 948	115,1	25 869	1 422	56	6
Robuste à capacité élevée	610	24	0,43	0,56	660	1 453	161,5	36 300	114,4	25 719	1 448	57	4
	760	30	0,58	0,76	723	1 593	161,5	36 300	114,4	25 719	1 448	57	4
	914	36	0,74	0,97	829	1 825	161,5	36 300	114,4	25 719	1 448	57	5
	1 067	42	0,91	1,19	924	2 035	161,5	36 300	114,4	25 719	1 448	57	5

Guide de sélection des godets*

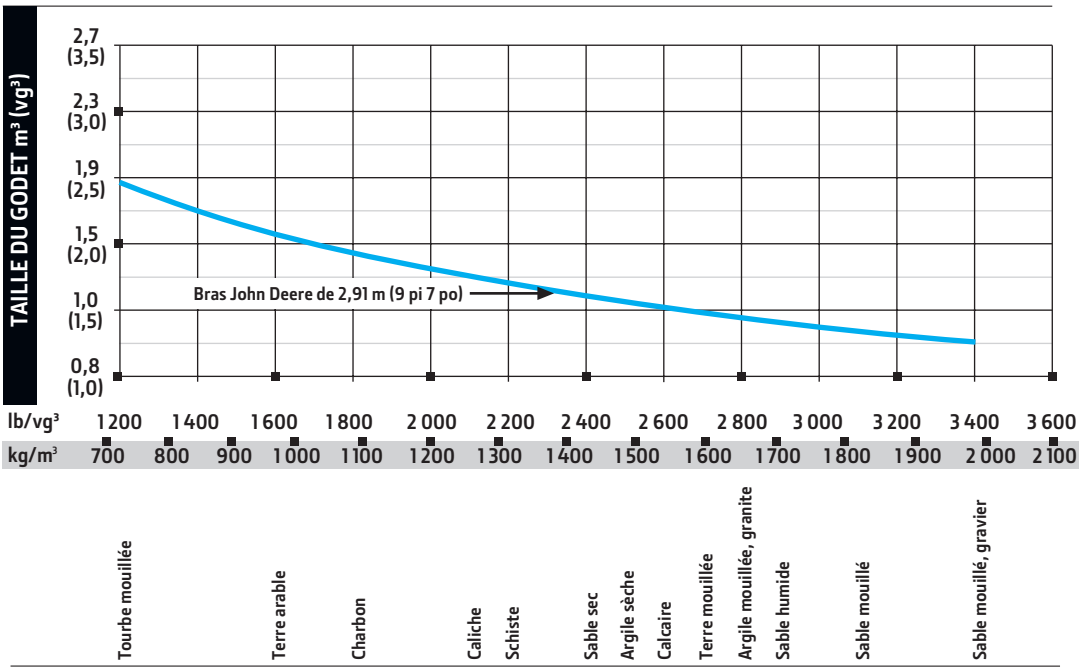

* Communiquez avec votre concessionnaire John Deere pour une sélection optimale de godets et d'accessoires. Ces recommandations sont faites en fonction d'une utilisation moyenne dans des conditions générales. Ne comprend pas les équipements en option tels que les pouces et les coupleurs. Il est possible d'utiliser des godets plus larges avec des matériaux légers, des travaux à plat et à niveau, des matériaux moins compactés et des applications de chargement comme l'excavation intensive dans des conditions idéales. Il est recommandé d'utiliser de petits godets pour les conditions défavorables telles que les applications à ras, les terrains rocailleux et les surfaces accidentées. La capacité du godet est exprimée d'après la valeur nominale SAE.

Bien que les renseignements, les images et les descriptions fournis soient d'ordre général, certains textes et illustrations peuvent contenir des options ou des accessoires qui ne sont PAS nécessairement offerts dans toutes les régions. De plus, dans certains pays, il peut être nécessaire de modifier les produits et accessoires ou d'en ajouter pour assurer la conformité avec les réglementations locales en vigueur.

Équipement supplémentaire

Légende : ● De série ▲ En option ou spécial Communiquez avec votre concessionnaire John Deere pour en savoir plus.

210G / 210G LC	Moteur
●	Système de ralenti automatique
●	Tendeur automatique de courroie
●	Batteries (2 x 12 volts)
●	Vase d'expansion
●	Filtre à air de type sec à cartouches jumelées
●	Commande électronique du moteur
●	Protège-ventilateur (conforme à la norme SAE J1308)
●	Liquide de refroidissement du moteur à –37 °C (–34 °F)
●	Filtre à carburant avec séparateur d'eau
●	Soupape d'arrêt du carburant
●	Filtre à huile à plein débit
●	Turbocompresseur et refroidisseur d'air de suralimentation
●	Ventilateur à entraînement hydraulique de refroidissement à la demande
●	Intervalles de vidange d'huile à moteur de 500 heures
●	Capacité à ras bord de 70 % (35°)
●	Vanne d'échantillonnage d'huile à moteur
●	Arrêt automatique programmable
▲	Cheminée d'échappement chromée
▲	Filtre à carburant très robuste
▲	Inverseur de ventilateur hydraulique
▲	Chaufferette de liquide de refroidissement du moteur
▲	Préfiltre d'air du moteur
	Système hydraulique
●	Soupape à dérive limitée pour la position de flèche abaissée et bras rétracté
●	Section de la soupape du système hydraulique auxiliaire
●	Frein de rotation automatique mis par ressort et desserré par pression hydraulique
●	Réglages du débit du système hydraulique auxiliaire sur l'écran
●	Levage mécanique automatique
●	Intervalles de vidange de l'huile hydraulique de 5 000 heures
●	Vanne d'échantillonnage d'huile hydraulique
●	Soupape de changement de configuration
●	Système de gestion hydraulique PowerWise Plus™
▲	Système hydraulique auxiliaire avec tuyauterie combinée
▲	Commandes électriques et pilotes auxiliaires
▲	Colis de voyant de colmatage du filtre hydraulique
▲	Dispositif de commande d'abaissement de charge
▲	Commande de propulsion à pédale unique
	Train de roulement
●	Transmission à planétaire avec moteurs à pistons axiaux
●	Écrans protecteurs du moteur de propulsion
●	Frein de propulsion automatique mis par ressort et desserré par pression hydraulique
●	Guides d'extrémité, tendeur avant et centre
●	Propulsion à deux vitesses avec transmission automatique
●	Galets de soutien supérieurs (2)
●	Chenilles d'entraînement étanches et lubrifiées

210G / 210G LC	Train de roulement *(suite)*
●	Couvert de chenilles renforcé
▲	Patins à triples demi-crampons, 600 mm (24 po)
▲	Patins à triples demi-crampons, 700 mm (28 po)
▲	Patins à triples demi-crampons, 800 mm (32 po)
	Structure supérieure
●	Rétroviseurs droit et gauche
●	Verrouillages de protection contre le vandalisme avec clé de contact : porte de la cabine / portes de service / boîte à outils
●	Grille à débris dans le panneau latéral
●	Filtres à huile à moteur et à carburant montés à distance
●	Mains courantes de service
	Fixations avant
●	Système de lubrification centralisé
●	Joints d'étanchéité contre la saleté sur tous les axes du godet
●	Moins de flèche et de bras
●	Bagues imprégnées d'huile
●	Plaques de poussée en résine renforcée
●	Revêtement thermique en carbure de tungstène sur le joint du bras au godet
▲	Bras de 2,91 m (9 pi 7 po)
▲	Coupleurs rapides d'accessoire
▲	Vérin de flèche avec tuyauterie au châssis principal pour moins de flèche et de bras
▲	Godets : renforcé / dents et couteaux latéraux
▲	Fixations de matériaux
▲	Avant très long
	Poste de conduite de l'opérateur
●	Cadre ROPS conforme à la norme ISO 12117-2
●	Positions de commande réglables indépendamment (leviers vers siège, siège vers pédales)
●	Radio AM/FM
●	Climatiseur automatique/climatiseur/chauffage/pressuriseur
●	Compartiment intégré de rangement du livret d'entretien et livret
●	Prise d'alimentation pour téléphone cellulaire, 12 volts, 60 watts, 5 ampères
●	Porte-vêtements
●	Siège en tissu à suspension de série à suspension mécanique avec accoudoirs réglables de 100 mm (4 po)
▲	Siège chauffé en tissu à suspension pneumatique haut de gamme avec accoudoirs réglables de 100 mm (4 po)
▲	Siège en cuir chauffant et à refroidissement actif haut de gamme
●	Ceinture de sécurité rétractable, 76 mm (3 po) (conforme à la norme SAE J368)
●	Tapis de plancher
●	Essuie-glace avant à vitesses intermittentes
●	Jauges (lumineuses) : fluide d'échappement diesel (FED) / liquide de refroidissement du moteur / carburant
●	Klaxon électrique
●	Compteur d'heures électrique
●	Levier d'arrêt hydraulique, toutes les commandes
●	Commande de réchauffement hydraulique
●	Éclairage intérieur

210G / 210G LC	Poste de conduite de l'opérateur *(suite)*
●	Grand porte-gobelet
●	Infocentre
●	Sélecteurs de mode (lumineux) : modes d'alimentation (3) / modes de déplacement (2 avec transmission automatique) / mode de fonctionnement (1)
●	Écran LCD couleur multifonction avec : capacités de diagnostic / capacités multilingues / suivi d'entretien / horloge / surveillance du système avec fonctions d'alerte : indicateur de ralenti automatique, indicateur lumineux de restriction de l'épurateur d'air du moteur, vérification du moteur, indicateur lumineux avec alarme sonore de température du liquide de refroidissement du moteur, indicateur lumineux avec alarme sonore de pression de l'huile à moteur, indicateur lumineux de charge de l'alternateur faible, indicateur lumineux de niveau de FED faible, indicateur d'alerte de code d'anomalie, affichage des taux de carburant, indicateur du mode d'essuie-glace, indicateur de lampes de travail allumées et indicateur du mode de travail
●	Alarme de mouvement avec interrupteur d'annulation (conforme à la norme SAE J994)
●	Interrupteur d'augmentation de puissance sur le levier de console droit
●	Interrupteurs de commande du système hydraulique auxiliaire dans le levier de console droit
●	Configuration à 2 leviers SAE
●	Vitres teintées
●	Trappe supérieure teintée transparente
●	Compartiment pour boissons chaudes ou froides
●	Port de recharge USB
▲	Voyant lumineux de colmatage du filtre à huile hydraulique
▲	Écrans de protection pour l'avant, l'arrière et le côté de la cabine
▲	Protection antivandalisme pour vitres
	Contrôle du nivellement
▲	Système de guidage du nivellement, intégré en usine
▲	SmartGrade™ prêt, y compris la commande de nivellement 2D
▲	Commande de nivellement 3D SmartGrade
	Système électrique
●	Alternateur de 100 A
●	Circuits à fusibles multiples de type lame
●	Capuchons de bornes positives de batterie
●	Système de communication sans fil JDLink™ (offert dans certains pays seulement; communiquez avec votre concessionnaire pour connaître les détails)
●	Caméra de rétrovisée
▲	Faisceau de câblage d'extension de la cabine
	Phares
●	Phares de travail : halogènes (1 sur la flèche, 1 sur le châssis)
▲	Ensemble d'éclairage à LED : 2 phares installés à l'avant de la cabine / 1 phare installé à l'arrière de la cabine / 1 phare installé sur la flèche / 1 phare installé dans la boîte à outils

Bien que les renseignements, les images et les descriptions fournis soient d'ordre général, certains textes et illustrations peuvent contenir des options ou des accessoires qui ne sont PAS nécessairement offerts dans toutes les régions. De plus, dans certains pays, il peut être nécessaire de modifier les produits et accessoires ou d'en ajouter pour assurer la conformité avec les réglementations locales en vigueur.

La puissance nette du moteur comprend les accessoires de série, y compris l'épurateur d'air, le système d'échappement, l'alternateur et le ventilateur de refroidissement aux conditions d'essai indiquées dans la norme ISO 9249. Aucun déclassement n'est requis jusqu'à une altitude de 3 050 m (10 000 pi). Les spécifications et les dessins peuvent être modifiés sans préavis. Dans la mesure du possible, les spécifications sont conformes aux normes SAE. Sauf mention contraire, ces spécifications s'appliquent aux machines avec un godet polyvalent de 1 065 mm (42 po), 0,91 m³ (1,19 vg³), et 886 kg (1 951 lb); un bras de 2,91 m (9 pi 7 po); un contrepoids de 4 250 kg (9 370 lb); des patins à triples demi-crampons de 800 mm (32 po); un réservoir de carburant plein; et un opérateur de 79 kg (175 lb).

SÉCURITÉ pour la vie

JohnDeere.com

DKAX210GFR imprimé aux É.-U. (20-12)